TRÉMIE DROITE

REFERENCE : **O.02**

PAGE : **114**

Le cadre de cette pièce est identique à celui des éléments Référence B et K (détail page 24).

Cette trémie est livrée revêtue intérieurement et extérieurement d'une laque cuite au four. Sur demande, elle peut être réalisée avec soudures apparentes et protégée extérieurement d'une couche d'apprêt antirouille.

Code page 117.

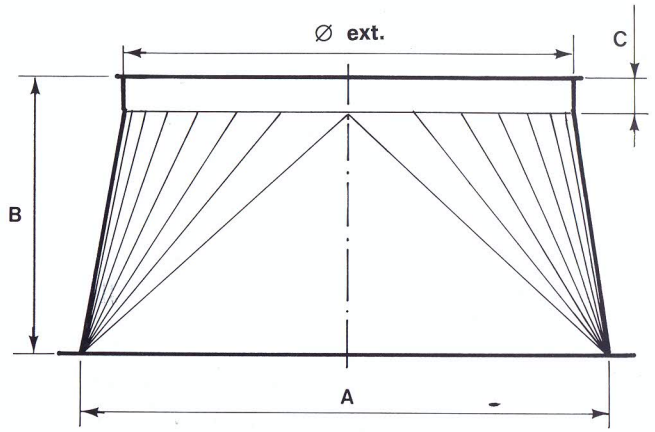

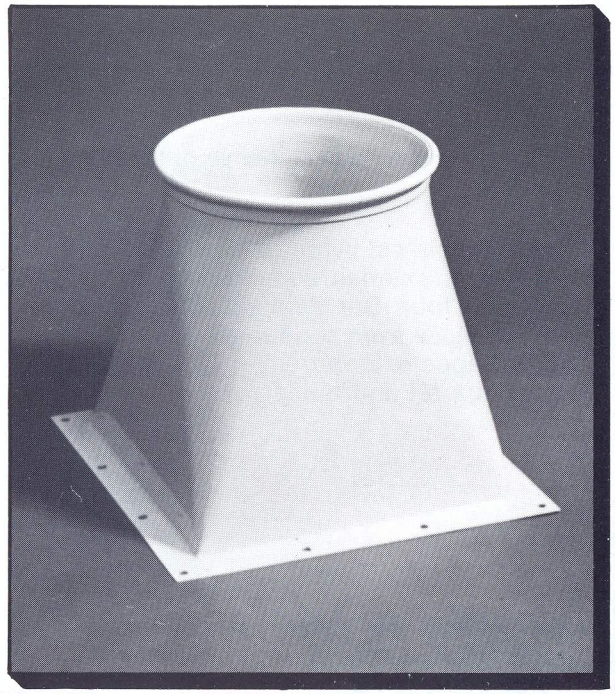

Ø 80			Ø 100			Ø 120			Ø 145			Ø 150			Ø 160			Ø 171			Ø 180			Ø 195			Ø 200		
A	B	C	A	B	C	A	B	C	A	B	C	A	B	C	A	B	C	A	B	C	A	B	C	A	B	C	A	B	C
80	80	30	100	90	30	120	130	30	150	150	30	150	150	30	160	180	30	180	180	30	180	180	30	200	230	30	200	200	30
100	100	30	120	120	30	150	140	30	160	180	30	160	150	30	180	180	30	200	200	30	200	200	30	250	230	30	250	230	30
120	110	30	150	140	30	160	140	30	180	180	30	180	180	30	200	200	30	250	200	30	250	200	30	300	230	30	300	230	30
150	120	30	160	150	30	180	150	30	200	180	30	200	180	30	250	200	30	300	230	30	300	230	30	350	230	30	350	230	30
160	120	30	180	150	30	200	150	30	250	180	30	250	180	30							350	230	30						
180	150	30	200	150	30																								
200	150	30																											

Ø 219			Ø 250			Ø 254			Ø 273			Ø 300			Ø 314			Ø 350			Ø 355			Ø 400			Ø 406		
A	B	C	A	B	C	A	B	C	A	B	C	A	B	C	A	B	C	A	B	C	A	B	C	A	B	C	A	B	C
250	230	30	250	200	30	300	230	30	300	230	30	300	250	30	350	300	30	350	300	30	400	350	30	400	350	30	400	350	30
300	250	30	300	230	30	350	230	30	350	250	30	350	300	30	400	300	30	400	350	30									
350	250	30	350	230	30	400	230	30	400	300	30	400	300	30															
			400	230	30																								