COUDE SOUDÉ 30° B

REFERENCE : **F.12**

PAGE : **62**

Sur demande R = 1, 2, 3 D,

Composition : 2 éléments à 15°

Ce coude soudé est livré revêtu intérieurement et extérieurement d'une laque cuite au four. Sur demande, il peut être réalisé avec soudures apparentes et protégé extérieurement d'une couche d'apprêt antirouille.

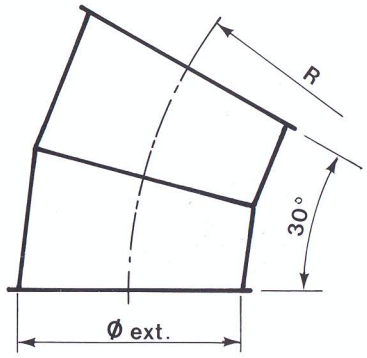

R = 1,5 D

Ø EXT.		80	100	120	150	160	180	200	250	300	350	400	450	500	550	600	650	700	750	800
CODE	Ép. : 1,5	4288	4289	4291	4292	4293	4294	4295	4297	4298	4299	4300	4302	4303	4304	4305	4307	4308	4309	4310
	Ép. : 2			4311	4312	4313	4314	4316	4317	4318	4319	4320	4321	4322	4324	4325	4326	4327	4328	4330
	Ép. : 3				4331	4333	4334	4335	4336	4338	4339	4341								