CONDUIT À TIRETTE

REFERENCE : **E.17**

Sur demande ce conduit à tirette peut être livré avec équipement électro-pneumatique.
Ce conduit à tirette est livré revêtu intérieurement et extérieurement d'une laque cuite au four. Sur demande, il peut être réalisé avec soudures apparentes et protégé extérieurement d'une couche d'apprêt antirouille.

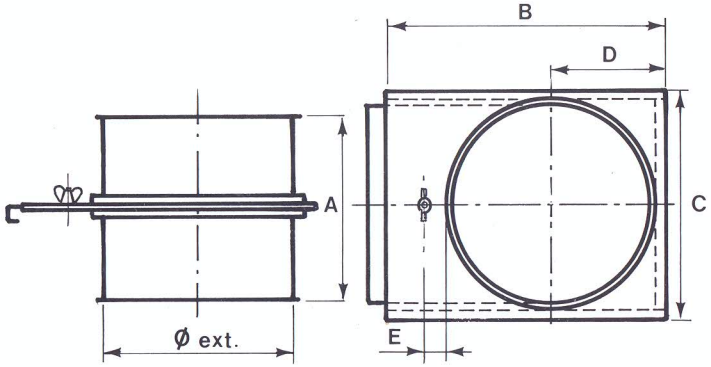

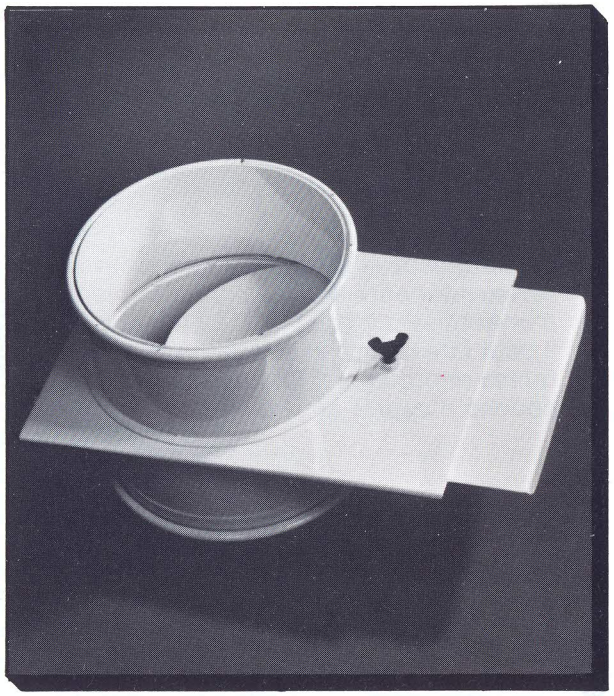

Ø EXT.		80	100	120	145	150	160	171	180	195	200	219	250	254	273	300	324	350	355	400	406
CODE	Ép. : 1,5	3662	3663	3664	3666	3667	3668	3669	3670	3671	3672		3674	3675		3676		3677		3678	
	Ép. : 2			3680		3681	3683		3684		3685		3686			3688		3689		3691	
	Ép. : 3				3692	3693	3694	3695	3697	3698	3699	3700	3702	3703	3704	3705	3707	3708	3709	3710	3711
	Ép. : 4									7847		7848		7849	7850		7851		7852		7854
A		190	190	190	190	190	190	190	190	190	190	240	240	240	240	240	240	240	240	240	240
B		140	170	200	237	245	260	276	290	312	320	330	360	365	400	430	460	500	505	570	575
C		110	130	150	180	185	195	206	215	230	235	264	295	299	318	345	369	395	400	445	451
D		60	70	80	92	95	100	105	110	117	120	130	145	147	156	170	182	195	197	220	223
E		30	30	30	30	30	30	30	30	30	30	30	30	30	30	30	30	30	30	30	30