CONDUIT À REGARD 60°
avec bouchon et traversée de plancher

REFERENCE : **E.11**

Bride percée de 6 trous Ø 5.
Ø de perçage : Ø ext. + 40.

Ce conduit à regard est livré revêtu intérieurement et extérieurement d'une laque cuite au four. Sur demande, il peut être réalisé avec soudures apparentes et protégé extérieurement d'une couche d'apprêt antirouille.

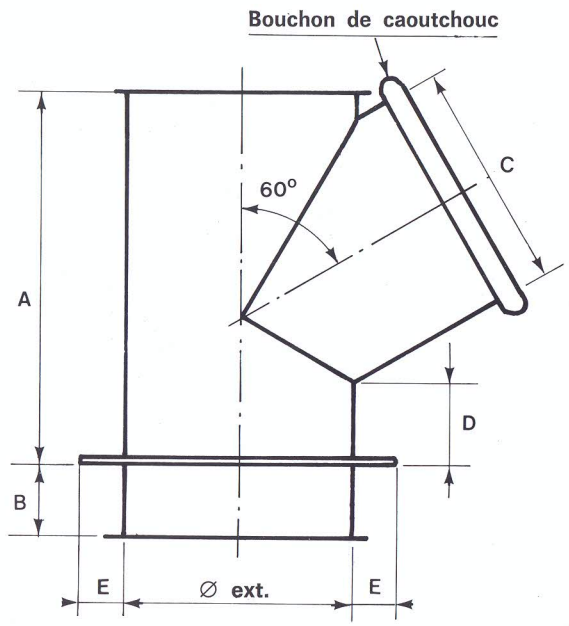

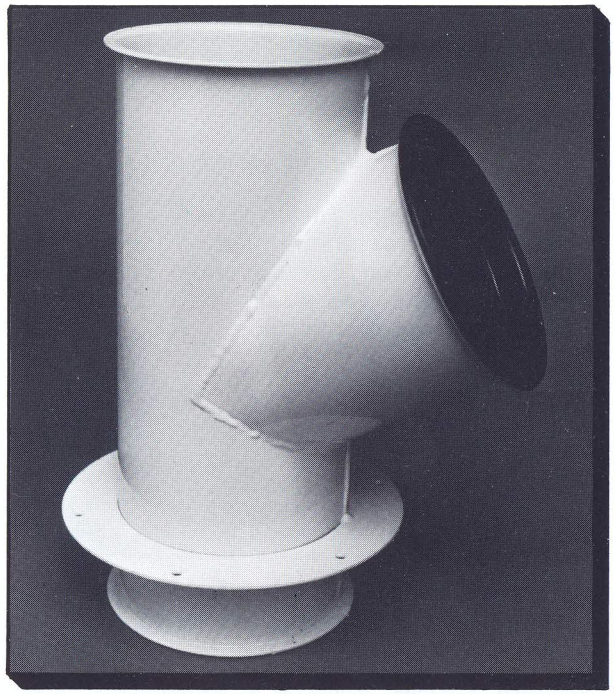

Ø EXT.		80	100	120	145	150	160	171	180	195	200	250	254	300	350	400
CODE	Ép. : 1,5	3467	3468	3470	3471	3473	3474	3475	3476	3478	3479	3481	3482	3483	3484	3485
	Ép. : 2			3487		3488	3489		3490		3491	3492		3493	3495	3496
A		240	240	240	240	240	240	240	240	240	240	240	240	240	240	240
B		50	50	50	50	50	50	50	50	50	50	50	50	50	50	50
C		80	100	120	120	150	150	150	150	150	150	150	150	150	150	150
D		50	50	50	50	50	50	50	50	50	50	50	50	50	50	50
E		30	30	30	30	30	30	30	30	30	30	30	30	30	30	30