CHAPEAU DE CHEMINÉE
à diffuseur

REFERENCE : **D.02**

Ce chapeau de cheminée est livré revêtu intérieurement et extérieurement d'une laque cuite au four. Sur demande, il peut être livré protégé extérieurement d'une couche d'apprêt antirouille ou réalisé en acier galvanisé.

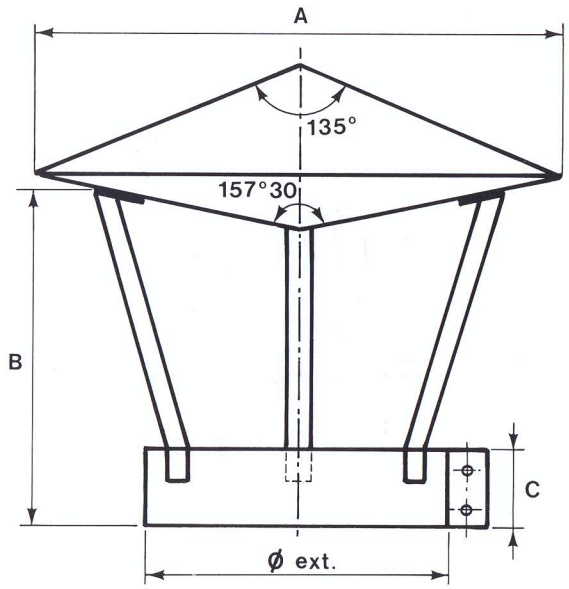

Ø EXT.		250	300	350	400	450	500	550	600	650	700	750	800
CODE	Ép. : 1,5	2820	2821	2822	2823	2825	2826	2827	2828	2830	2831	2833	2834
A		440	525	615	700	790	875	965	1050	1135	1225	1300	1400
B		400	450	450	450	550	550	550	550	550	550	550	550
C		100	100	100	100	150	150	150	150	150	150	150	150