BRIDE DE SUSPENSION

REFERENCE : **A.02**

PAGE : **04**

Cette bride est livrée revêtue intérieurement et extérieurement d'une laque cuite au four. Sur demande, elle peut être livrée protégée extérieurement d'une couche d'apprêt anti-rouille.

Précisions nécessaires sur toute commande et par élément:

Quantité
Désignation
Diamètre
Épaisseur
Aspect
Référence
Code

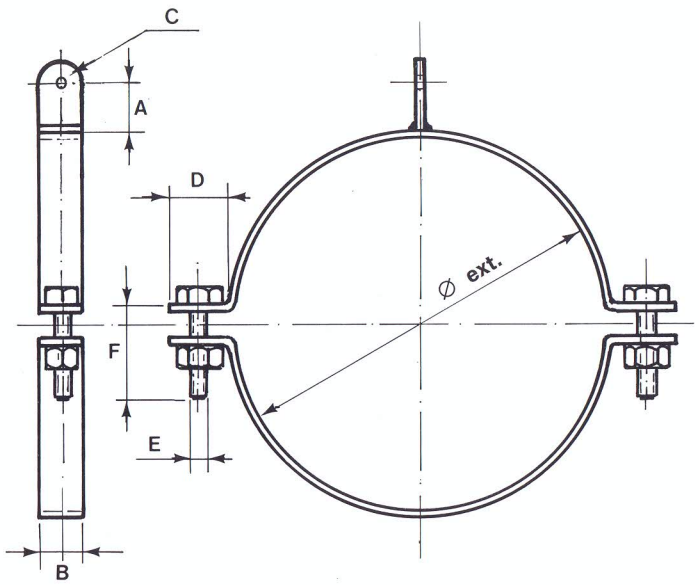

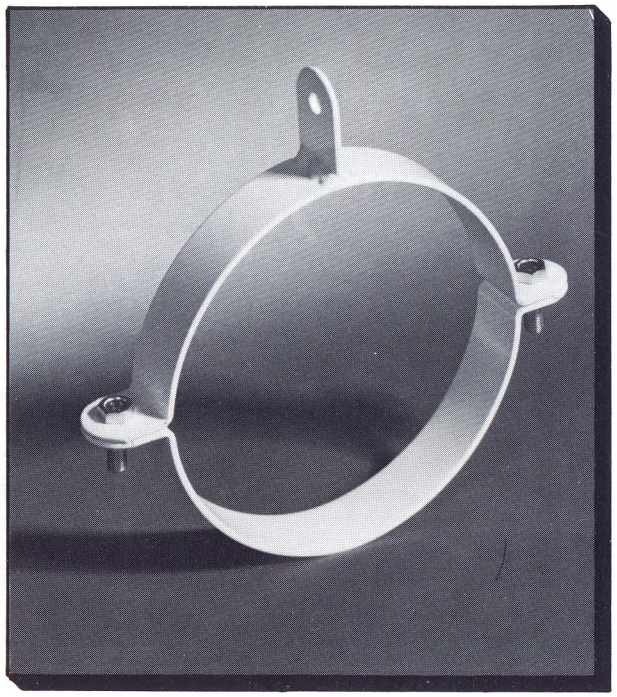

Ø EXT.	80	100	120	145	150	160	171	180	195	200	219	250	254	273	300	324	350	355	400	406	450	500	550	600	650	700	750	800
CODE Ép. 3	2184	2185	2186	2187	2188	2190	2191	2193	2194	2195	2196	2198	2199	2200	2201	2203	2204	2205	2206	2207	2209	2210	2212	2213	2214	2215	2217	2218
A	28	28	28	28	28	28	28	28	28	28	28	28	28	28	28	28	28	28	28	28	28	28	28	28	28	28	28	28
B	30	30	30	30	30	30	30	30	30	30	30	30	30	30	30	30	30	30	30	30	30	30	30	30	30	30	30	30
C	9	9	9	9	9	9	9	9	9	9	9	9	9	9	9	9	9	9	9	9	9	9	9	9	9	9	9	9
D	30	30	30	30	30	30	30	30	30	30	30	30	30	30	30	30	30	30	30	30	30	30	30	30	30	30	30	30
E	M8	M8	M8	M8	M8	M8	M8	M8	M8	M8	M8	M8	M8	M8	M8	M8	M8	M8	M8	M8	M8	M8	M8	M8	M8	M8	M8	M8
F	25	25	25	25	25	25	25	25	25	25	25	25	25	25	25	25	25	25	25	25	25	25	25	25	25	25	25	25