RACCORD DROIT AU PLANCHER

REFERENCE : **M.01**

PAGE : **106**

Ce raccord droit est livré revêtu intérieurement et extérieurement d'une laque cuite au four. Sur demande, il peut être livré protégé extérieurement d'une couche d'apprêt antirouille.

Fabrication de tuyauterie interchangeable en acier inoxydable. Sur devis.

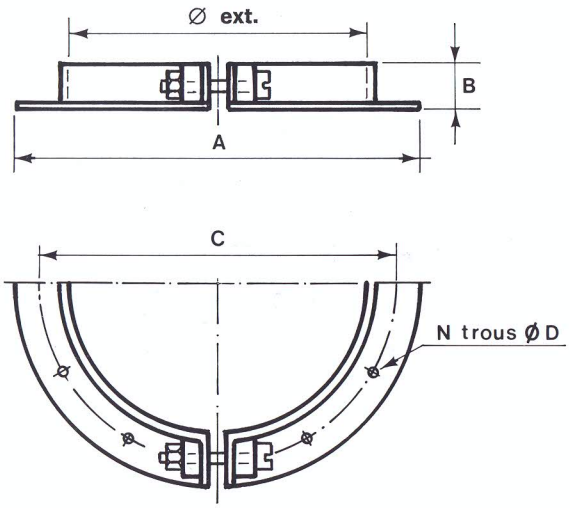

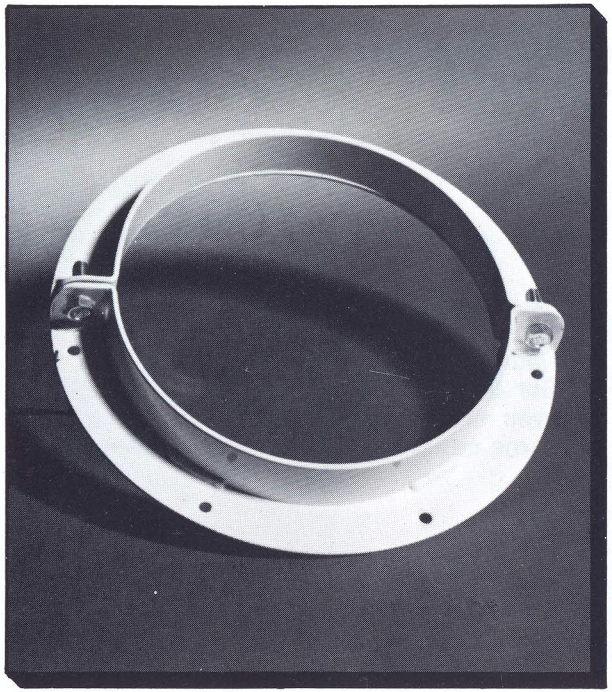

Ø EXT.		80	100	120	145	150	160	171	180	195	200	219	250	254	273	300	324	350	355	400	406
CODE	Ép. : 1,5	6271	6272	6273	6275	6276	6277	6278	6280	6281	6283		6284	6285		6286		6287		6289	
	Ép. : 2			6290		6292	6293		6294		6295		6297			6298		6299		6300	
	Ép. : 3				6302	6303	6304	6305	6306	6308	6309	6311	6312	6313	6314	6316	6317	6318	6319	6320	6321
A		140	160	180	205	210	220	231	240	255	260	279	310	314	333	360	384	410	415	460	466
B		30	30	30	30	30	30	30	30	30	30	30	30	30	30	30	30	30	30	30	30
C		120	140	160	185	195	200	211	220	235	240	259	290	294	313	340	364	390	395	440	446
D		5	5	5	5	5	5	5	5	5	5	5	5	5	5	5	5	5	5	5	5
N		6	6	8	8	8	8	8	8	8	8	8	8	8	8	8	8	8	8	8	8