QUADRI-PASS
Entrée carrée
Sorties 45° symétriques inclinées

REFERENCE : **K.20**

PAGE : **102**

Définir E

Le cadre de cette pièce est identique à celui des éléments Référence B et O (détail page 24).

Ce quadri-pass est livré revêtu intérieurement et extérieurement d'une laque cuite au four. Sur demande, il peut être réalisé avec soudures apparentes et protégé extérieurement d'une couche d'apprêt antirouille. Ce quadri-pass est livré avec système de rappel par ressort. Sur demande, il peut être livré avec rappel par contrepoids ou équipement électro-pneumatique.

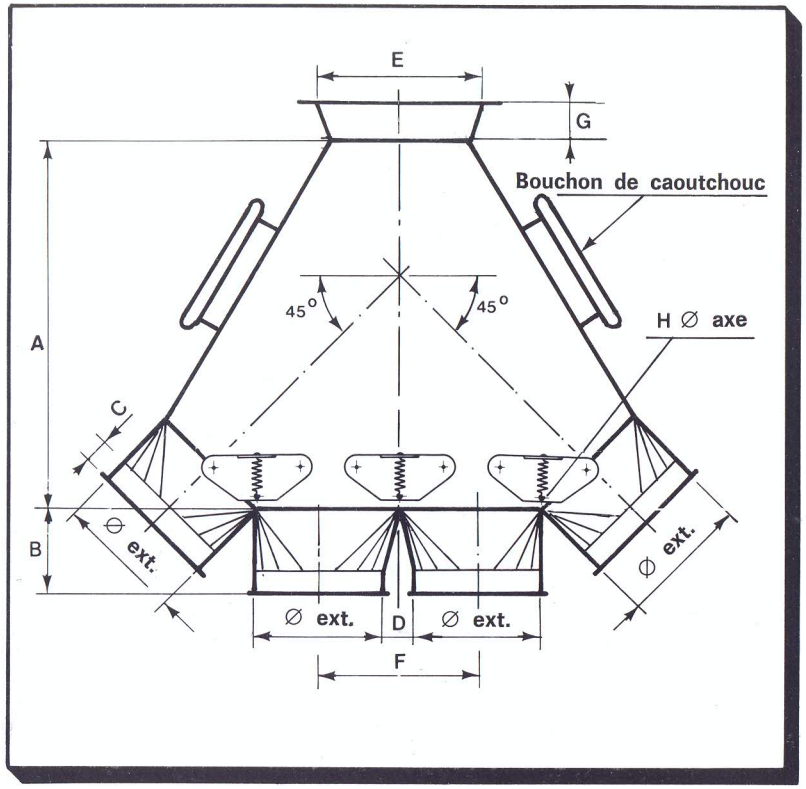

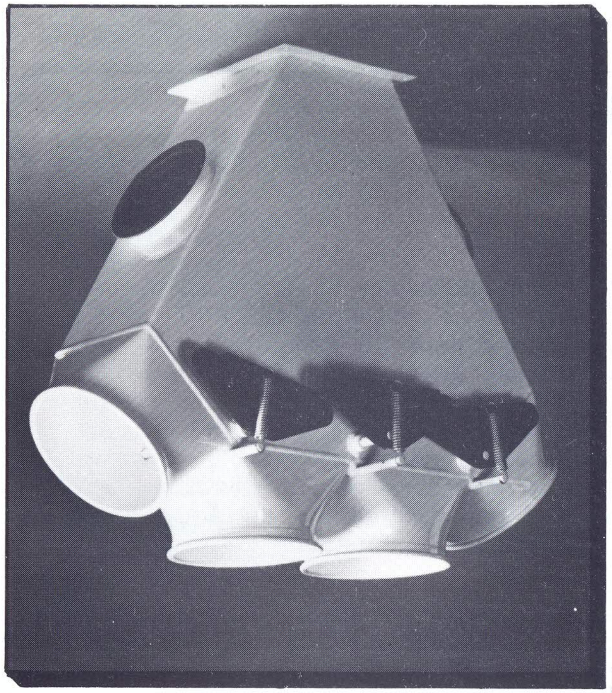

		∅ EXT. / G	80	100	120	145	150	160	171	180	195	200	219	250	254
CODE	Ép. : 1,5		6146	6147	6148	6149	6150	6151	6152	6154	6155	6156		6157	6158
	Ép. : 2				6160		6161	6163		6164		6165		6166	
	Ép. : 3					6168	6169	6171	6172	6173	6174	6175	6177	6178	6179
A			230	280	340	380	420	450	480	490	535	550	590	650	650
B			65	75	90	110	110	110	110	120	120	120	120	120	120
C			30	30	30	30	30	30	30	30	30	30	30	30	30
D			20	20	30	30	30	40	40	40	40	40	40	40	40
E		0	80	100	120	150	150	160	180	180	200	200	240	250	280
		25	100	120	150	160	160	180	200	200	240	240	250	280	300
		50	120	150	160	180	180	200	240	240	250	250	280	300	350
		75	150	160	180	200	200	240	250	250	280	280	300	350	355
		100	160	180	200	240	240	250	280	280	300	300	350	355	400
F			100	120	150	175	180	200	211	220	235	240	259	290	294
H			12	12	12	12	12	14	14	14	14	14	16	16	16

- Pour tous nos Quadri Pass, possibilité de réaliser (A) sur demande.
- Fabrication en 4 m/m, possible à partir ∅ 195.