TRI - PASS

Entrée carrée. Sorties symétriques droites

REFERENCE : **K.12**

PAGE : **94**

Définir E

Le cadre de cette pièce est identique à celui des éléments Référence B et O (détail page 24).

Ce tri-pass est livré revêtu intérieurement et extérieurement d'une laque cuite au four. Sur demande, il peut être réalisé avec soudures apparentes et protégé extérieurement d'une couche d'apprêt anti-rouille.Ce tri-pass est livré avec système de rappel par ressort. Sur demande, il peut être livré avec rappel contrepoids ou équipement électro-pneumatique.

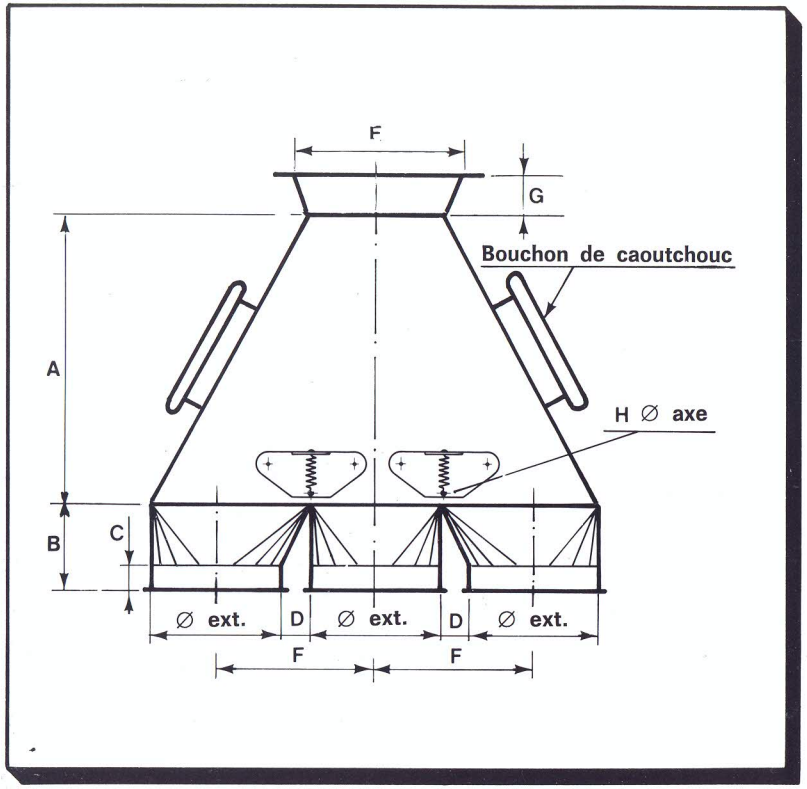

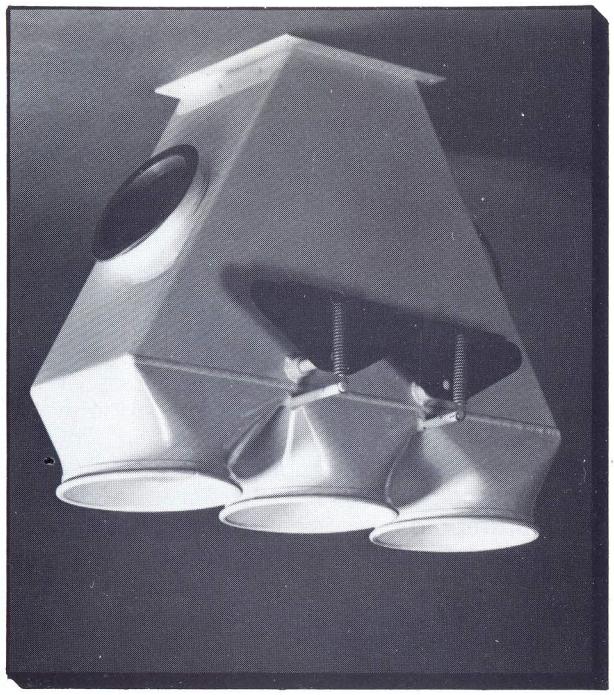

	Ø EXT. / G	80	100	120	145	150	160	171	180	195	200	219	250	254	273	300	324	350	355	400	406
CODE Ép. : 1,5		5792	5793	5795	5796	5797	5798	5799	5800	5801	5802		5803	5804		5806		5807		5808	
CODE Ép. : 2				5809		5810	5811		5812		5814		5815			5816		5817		5818	
CODE Ép. : 3					5820	5821	5823	5824	5825	5826	5828	5829	5831	5832	5833	5834	5835	5837	5838	5839	5840
A		170	180	200	310	310	340	380	400	400	400	440	500	500	585	650	695	760	760	800	800
B		65	75	90	110	110	110	110	120	120	120	120	120	120	120	150	150	150	150	150	150
C		30	30	30	30	30	30	30	30	30	30	30	30	30	30	30	30	30	30	30	30
D		20	20	30	30	30	40	40	40	40	40	40	40	40	50	50	50	50	50	50	50
E	0	80	100	120	150	150	160	180	180	200	200	240	250	280	300	300	355	350	355	400	450
E	25	100	120	150	160	160	180	200	200	240	240	250	280	300	350	350	400	355	400	450	
E	50	120	150	160	180	180	200	240	240	250	250	280	300	350	355	355	450	400	450		
E	75	150	160	180	200	200	240	250	250	280	280	300	350	355	400	400		450			
E	100	160	180	200	240	240	250	280	280	300	300	350	355	400	450	450					
F		100	120	150	175	180	200	211	220	235	240	259	290	292	323	350	374	400	405	450	456
H		12	12	12	12	12	14	14	14	14	14	16	16	16	16	16	20	20	20	20	20

- Pour tous nos Tri Pass, possibilité de réaliser (A) sur demande.
- Fabrication en 4 m/m, possible à partir Ø 195.