CONDUIT DOUBLE ASYMÉTRIQUE 45°

REFERENCE : **E.21**

Ce conduit double est livré revêtu intérieurement et extérieurement d'une laque cuite au four. Sur demande, il peut être réalisé avec soudures apparentes et protégé extérieurement d'une couche d'apprêt antirouille.

Fabrication de cyclones, dépoussiéreurs, ventilateurs et autres tôleries diverses. Sur devis.

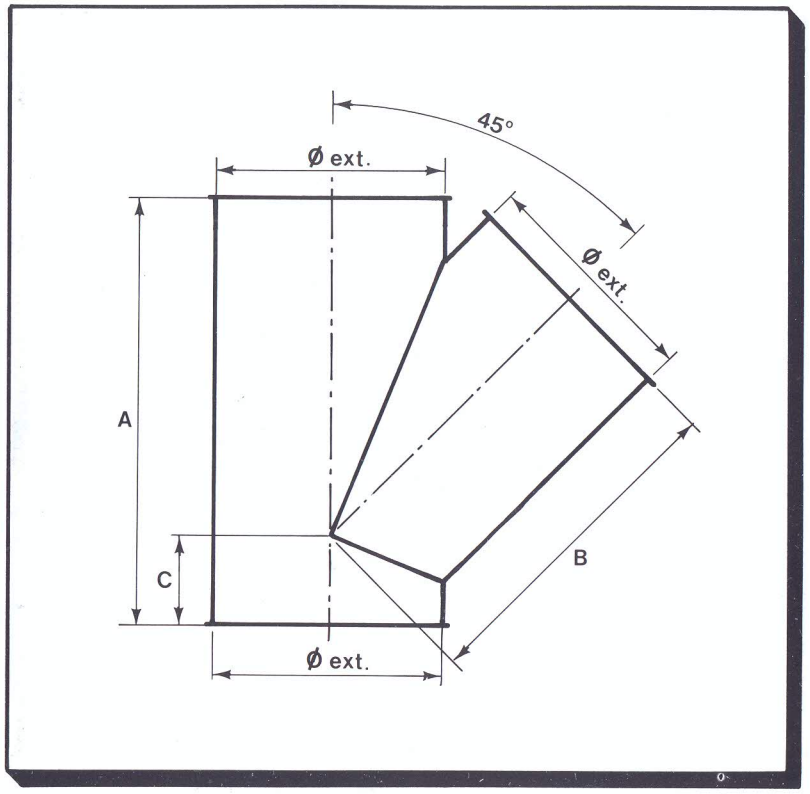

	Ø EXT.	80	100	120	145	150	160	171	180	195	200	219	250	254	273	300	324	350	355	400	406
CODE	Ép. : 1,5	3863	3864	3865	3867	3868	3869	3870	3871	3872	3873		3874	3876		3877		3878		3879	
	Ép. : 2			3880		3881	3882		3884		3885		3886			3887		3888		3890	
	Ép. : 3				3891	3893	3894	3895	3896	3898	3899	3900	3901	3903	3904	3905	3906	3907	3909	3910	3912
	Ép. : 4									7881		7882		7883	7885		7886		7887		7888
	A	245	270	300	330	340	355	370	380	405	415	440	485	490	520	560	590	625	635	695	710
	B	175	200	225	250	262	270	282	295	310	320	345	385	395	410	445	470	500	515	565	575
	C	67	68	75	78	80	83	85	87	91	92	96	100	103	105	115	117	120	122	130	132