BRIDE CIRCULAIRE

REFERENCE : **A.01**

PAGE : **03**

Cette bride est livrée tournante (D'). Sur demande, elle peut être livrée soudée (D).
Cette bride est livrée revêtue intérieurement et extérieurement d'une laque cuite au four. Sur demande, elle peut être livrée protégée extérieurement d'une couche d'apprêt antirouille.

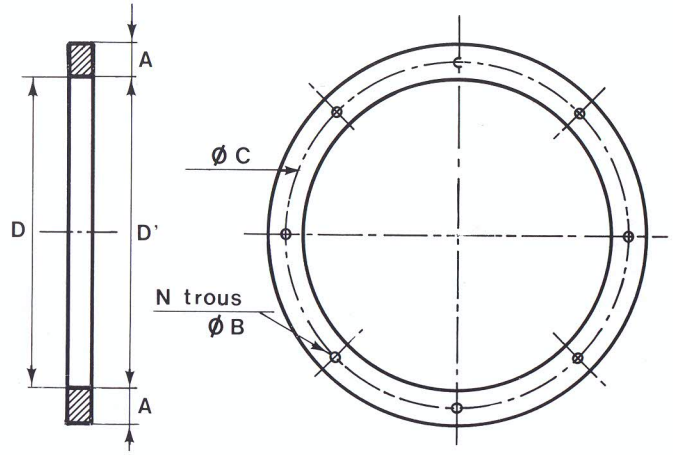

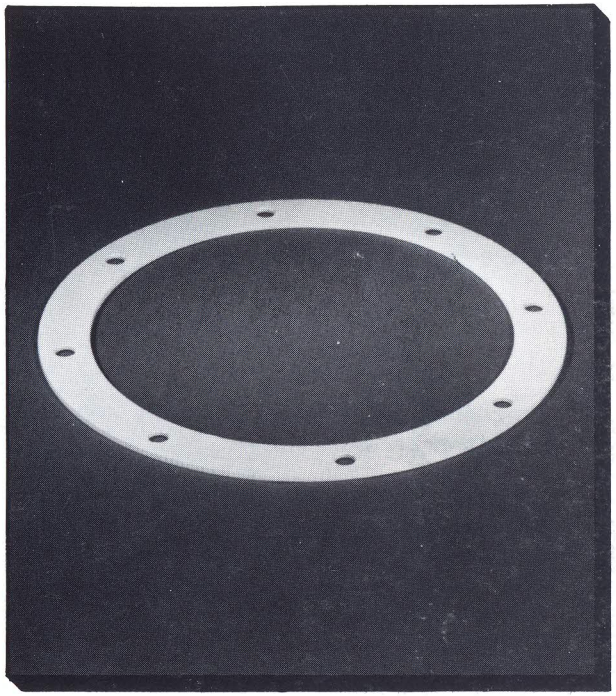

Ø EXT.		80	100	120	145	150	160	171	180	195	200	219	250	254	273	300	324	350	355	400	406	450	500	550	600	650	700	750	800
CODE	Ép. : 3	2150	2151	2153	2154																								
	Ép. : 4					2155	2156	2157	2159	2160	2162	2163	2164																
	Ép. : 5													2165	2167	2168	2169												
	Ép. : 6																	2170	2171	2172	2173	2174	2176	2177	2178	2179	2180	2181	2182
A		25	25	25	25	25	25	25	25	25	25	25	25	30	30	30	30	35	35	35	35	35	35	35	35	35	40	40	40
B		9	9	9	9	9	9	9	9	9	9	9	9	9	9	9	9	9	9	9	9	9	9	9	9	9	9	9	9
C		105	125	145	170	175	185	195	205	220	225	245	275	285	305	330	355	385	390	435	445	485	535	585	635	685	740	790	840
D		80	100	120	145	150	160	171	180	195	200	219	250	254	273	300	324	350	355	400	406	450	500	550	600	650	700	750	800
D'		82	102	122	147	152	162	173	182	197	202	221	252	256	275	302	326	352	357	402	408	452	502	552	602	652	702	752	802
N		4	4	4	6	6	6	6	6	8	8	8	8	8	8	8	8	12	12	12	12	12	16	16	16	16	16	16	16